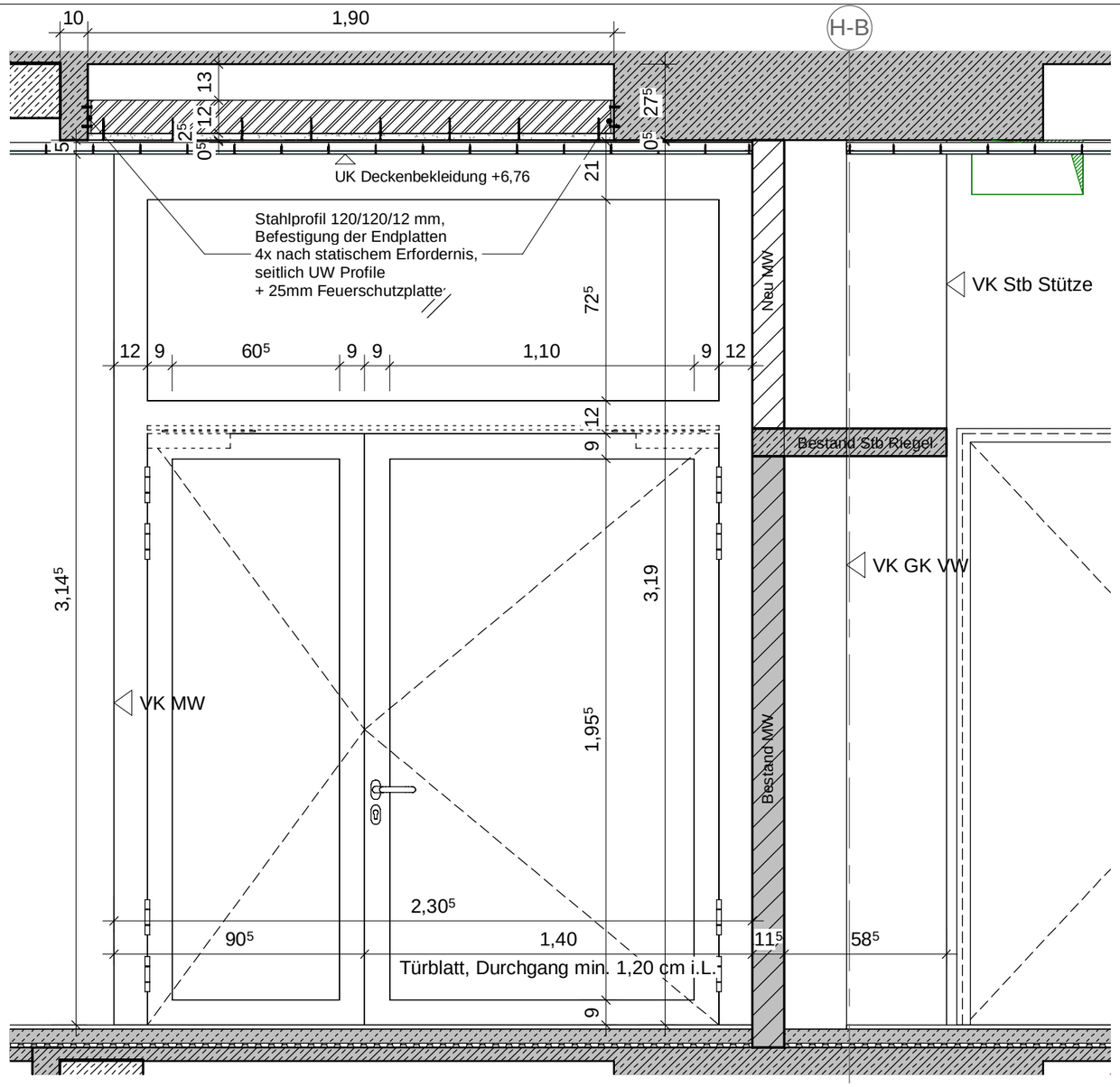

Detailansicht Tür 1:20

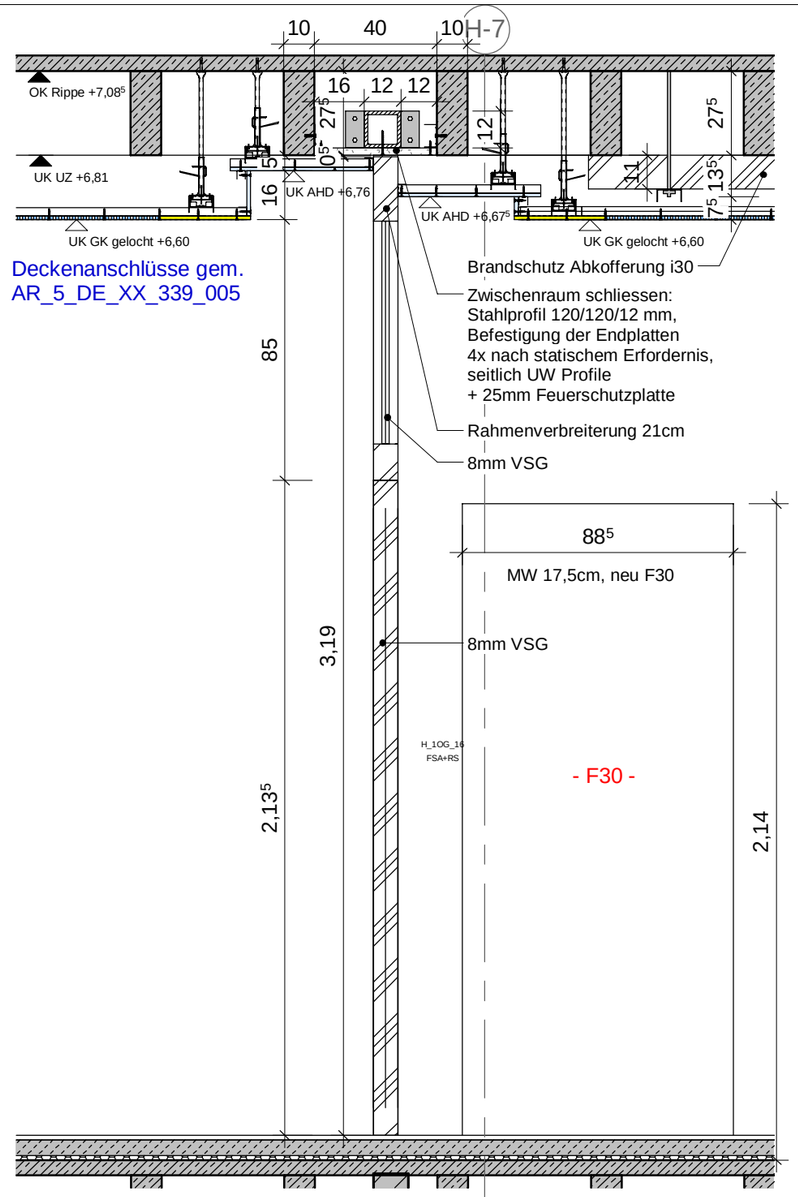

Detailschnitt Tür 1:20

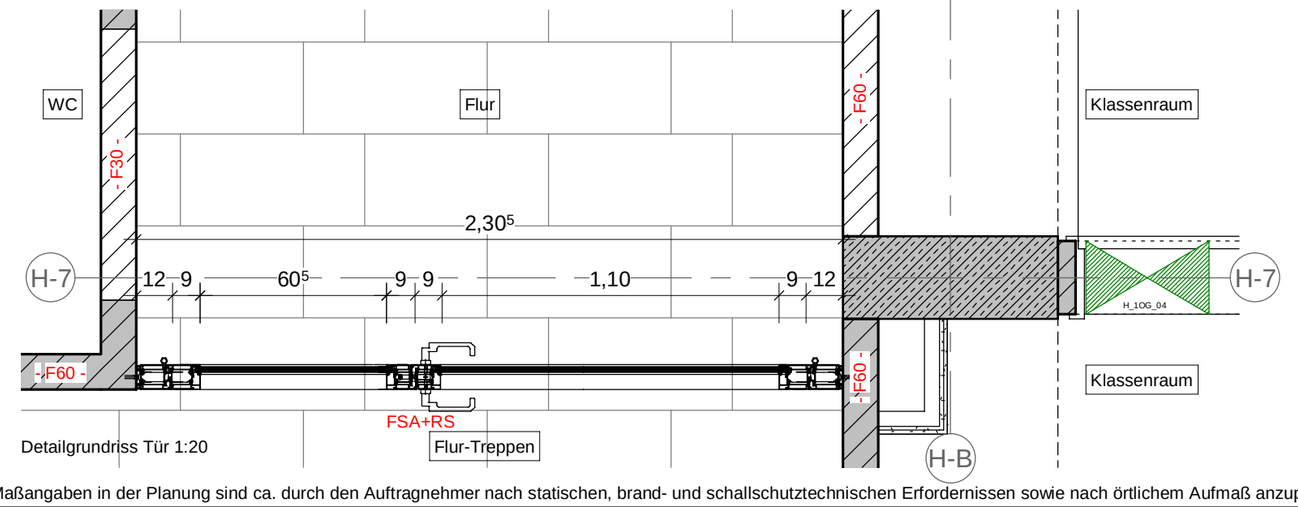

Detailgrundriss Tür 1:20

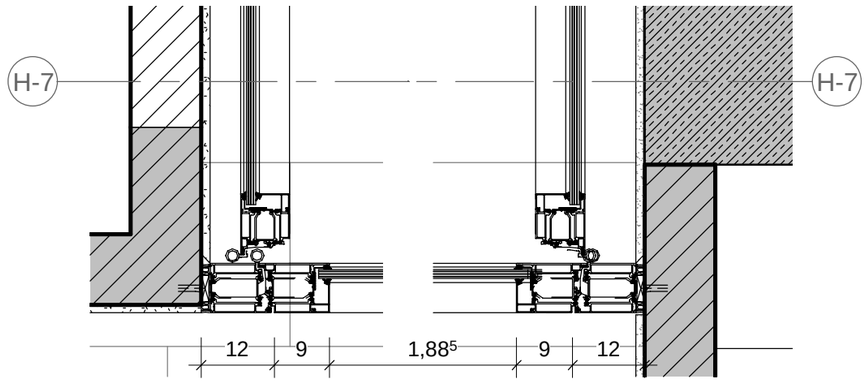

Horizontalschnitt Flurtür Anschluss 1:10

*Maßangaben in der Planung sind ca. durch den Auftragnehmer nach statischen, brand- und schallschutztechnischen Erfordernissen sowie nach örtlichem Aufmaß anzupassen.

Projekt	Innensanierung Berufliche Schulen Kehl
Projektnr.	21110
Index	Status
Plannr.	AR_5_H_DE_XX_325_000_F_01
Planverfasser	PLAN FORWARD GmbH Königstraße 34, 70173 Stuttgart
Auftraggeber	Landratsamt Ortenaukreis vertreten durch Ulrike Karl Badstr. 20, 77692 Offenburg
Änderungsvermerk	
Bearb.	
Datum	
Index	
Ausführungsplanung	DIN A3
Leistungsphase	Plangröße
15.07.2024	SCA/QTA
Datum	Gezeichnet
Interner Vermerk	1:20
Typ 01_Flurtüre_H	